Приложение 2 к приказу Минприроды
России от 16 сентября 2016 года № 480

УТВЕРЖДАЮ:

Первый заместитель министра – начальник
управления лесного хозяйства министерства
природных ресурсов и экологии Саратовской области

_____ Колдаев А.В.

«31» октября 2018 г.

Акт
лесопатологического обследования № 022/22
лесных насаждений Усовского лесничества (лесопарка)
Саратовской областисубъект Российской Федерации)

Способ лесопатологического обследования:

1. Визуальный [ ]
2. Инструментальный [X]

Место проведения

Участковое лесничество	Урочище (дача)	Квартал (кварталы)	Выдел (выделы)	Площадь, га
Усовское	-	128	42	9,8

Лесопатологическое обследование проведено на общей площади 3,0 га.

Примечание:
Арендатор – ИП Голубева Елена Викторовна;
Реквизиты договора аренды – № 46/Р от 27 сентября 2010 г.;
Кадастровый номер участка – 64:09:010401:65;
Целевое назначение лесов – защитные леса;
Вид разрешённого использования лесов – осуществление рекреационной деятельности.

3. Инструментальное обследование аварийных деревьев.

3.1. Координаты расположения аварийного дерева: N 51,7940837 ° E 46,3771035 °

3.2. Структурные изъяны, характеризующие аварийность дерева: дерево со стволовой гнилью

3.3. Порода – тополь черный; диаметр, см – 40 , высота, м – 21 , возраст, лет - 68.

ЗАКЛЮЧЕНИЕ

Дерево аварийное, отмечено краской. Структурные изъяны способны привести к падению всего дерева или его части и причинить ущерб населению, государственному имуществу или имуществу граждан или юридических лиц.

С целью предотвращения негативных процессов или снижения ущерба от их воздействия:

Вид мероприятия	Запас дерева, куб. м	Порода	Сроки проведения
Рубка аварийных деревьев	1,10	Тополь черный	2018 г.

Ведомость перечета аварийных деревьев, назначенных в рубку, прилагается (приложение 4 к Акту).

Мероприятия, необходимые для предупреждения повреждения или поражения смежных деревьев: Своевременное проведение мероприятия, использовать технологию валки деревьев частями, с предварительной обрезкой крупных ветвей, вывозка неокоренной древесины

Дата проведения обследований 11.09.2018 г.

Исполнитель работ по проведению лесопатологического обследования:

Исполнитель работ по проведению лесопатологического обследования:
доцент кафедры «Лесное хозяйство и ландшафтное строительство»
ФГБОУ ВО «Саратовский ГАУ», к.с-х.н., Кабанов С.В.
ФИО

Подпись: _____

3. Инструментальное обследование аварийных деревьев.

3.1. Координаты расположения аварийного дерева: N 51,7940934 ° E 46,3771413 °

3.2. Структурные изъяны, характеризующие аварийность дерева: дерево со стволовой гнилью

3.3. Порода – тополь черный; диаметр, см – 34 , высота, м – 19 , возраст, лет - 68.

ЗАКЛЮЧЕНИЕ

Дерево аварийное, отмечено краской. Структурные изъяны способны привести к падению всего дерева или его части и причинить ущерб населению, государственному имуществу или имуществу граждан или юридических лиц.

С целью предотвращения негативных процессов или снижения ущерба от их воздействия:

Вид мероприятия	Запас дерева, куб. м	Порода	Сроки проведения
Рубка аварийных деревьев	0,73	Тополь черный	2018 г.

Ведомость перечета аварийных деревьев, назначенных в рубку, прилагается (приложение 4 к Акту).

Мероприятия, необходимые для предупреждения повреждения или поражения смежных деревьев: Своевременное проведение мероприятия, использовать технологию валки деревьев частями, с предварительной обрезкой крупных ветвей, вывозка неокоренной древесины

Дата проведения обследований 11.09.2018 г.

Исполнитель работ по проведению лесопатологического обследования:

Исполнитель работ по проведению лесопатологического обследования:
доцент кафедры «Лесное хозяйство и ландшафтное строительство»
ФГБОУ ВО «Саратовский ГАУ», к.с-х.н., Кабанов С.В.
ФИО

Подпись: _____

3. Инструментальное обследование аварийных деревьев.

3.1. Координаты расположения аварийного дерева: N 51,7940339 ° E 46,3771001 °

3.2. Структурные изъяны, характеризующие аварийность дерева: дерево со стволовой гнилью

3.3. Порода – тополь черный; диаметр, см – 54 , высота, м – 23 , возраст, лет - 68.

ЗАКЛЮЧЕНИЕ

Дерево аварийное, отмечено краской. Структурные изъяны способны привести к падению всего дерева или его части и причинить ущерб населению, государственному имуществу или имуществу граждан или юридических лиц.

С целью предотвращения негативных процессов или снижения ущерба от их воздействия:

Вид мероприятия	Запас дерева, куб. м	Порода	Сроки проведения
Рубка аварийных деревьев	2,18	Тополь черный	2018 г.

Ведомость перечета аварийных деревьев, назначенных в рубку, прилагается (приложение 4 к Акту).

Мероприятия, необходимые для предупреждения повреждения или поражения смежных деревьев: Своевременное проведение мероприятия, использовать технологию валки деревьев частями, с предварительной обрезкой крупных ветвей, вывозка неокоренной древесины

Дата проведения обследований 11.09.2018 г.

Исполнитель работ по проведению лесопатологического обследования:

Исполнитель работ по проведению лесопатологического обследования:
доцент кафедры «Лесное хозяйство и ландшафтное строительство»
ФГБОУ ВО «Саратовский ГАУ», к.с-х.н., Кабанов С.В.
ФИО

Подпись: _____

3. Инструментальное обследование аварийных деревьев.

3.1. Координаты расположения аварийного дерева: N 51,7940424 ° E 46,3772101 °

3.2. Структурные изъяны, характеризующие аварийность дерева: дерево со стволовой гнилью

3.3. Порода – вяз; диаметр, см – 20 , высота, м – 10 , возраст, лет - 45.

ЗАКЛЮЧЕНИЕ

Дерево аварийное, отмечено краской. Структурные изъяны способны привести к падению всего дерева или его части и причинить ущерб населению, государственному имуществу или имуществу граждан или юридических лиц.

С целью предотвращения негативных процессов или снижения ущерба от их воздействия:

Вид мероприятия	Запас дерева, куб. м	Порода	Сроки проведения
Рубка аварийных деревьев	0,02	Вяз	2018 г.

Ведомость перечета аварийных деревьев, назначенных в рубку, прилагается (приложение 4 к Акту).

Мероприятия, необходимые для предупреждения повреждения или поражения смежных деревьев: Своевременное проведение мероприятия, использовать технологию валки деревьев частями, с предварительной обрезкой крупных ветвей, вывозка неокоренной древесины

Дата проведения обследований 11.09.2018 г.

Исполнитель работ по проведению лесопатологического обследования:

Исполнитель работ по проведению лесопатологического обследования:
доцент кафедры «Лесное хозяйство и ландшафтное строительство»
ФГБОУ ВО «Саратовский ГАУ», к.с-х.н., Кабанов С.В.
ФИО

Подпись: _____

3. Инструментальное обследование аварийных деревьев.

3.1. Координаты расположения аварийного дерева: N 51,7941724 ° E 46,3773192 °

3.2. Структурные изъяны, характеризующие аварийность дерева: дерево со стволовой гнилью, по стволу наблюдается сокотечение

3.3. Порода – тополь черный; диаметр, см – 25 , высота, м – 18 , возраст, лет - 45.

ЗАКЛЮЧЕНИЕ

Дерево аварийное, отмечено краской. Структурные изъяны способны привести к падению всего дерева или его части и причинить ущерб населению, государственному имуществу или имуществу граждан или юридических лиц.

С целью предотвращения негативных процессов или снижения ущерба от их воздействия:

Вид мероприятия	Запас дерева, куб. м	Порода	Сроки проведения
Рубка аварийных деревьев	0,38	Тополь черный	2018 г.

Ведомость перечета аварийных деревьев, назначенных в рубку, прилагается (приложение 4 к Акту).

Мероприятия, необходимые для предупреждения повреждения или поражения смежных деревьев: Своевременное проведение мероприятия, использовать технологию валки деревьев частями, с предварительной обрезкой крупных ветвей, вывозка неокоренной древесины

Дата проведения обследований 11.09.2018 г.

Исполнитель работ по проведению лесопатологического обследования:

Исполнитель работ по проведению лесопатологического обследования:
доцент кафедры «Лесное хозяйство и ландшафтное строительство»
ФГБОУ ВО «Саратовский ГАУ», к.с-х.н., Кабанов С.В.
ФИО

Подпись: _____

3. Инструментальное обследование аварийных деревьев.

3.1. Координаты расположения аварийного дерева: N 51,7941918 ° E 46,3773163 °

3.2. Структурные изъяны, характеризующие аварийность дерева: дерево со стволовой гнилью

3.3. Порода – тополь черный; диаметр, см – 38 , высота, м – 20 , возраст, лет – 68

ЗАКЛЮЧЕНИЕ

Дерево аварийное, отмечено краской. Структурные изъяны способны привести к падению всего дерева или его части и причинить ущерб населению, государственному имуществу или имуществу граждан или юридических лиц.

С целью предотвращения негативных процессов или снижения ущерба от их воздействия:

Вид мероприятия	Запас дерева, куб. м	Порода	Сроки проведения
Рубка аварийных деревьев	0,95	Тополь черный	2018 г.

Ведомость перечета аварийных деревьев, назначенных в рубку, прилагается (приложение 4 к Акту).

Мероприятия, необходимые для предупреждения повреждения или поражения смежных деревьев: Своевременное проведение мероприятия, использовать технологию валки деревьев частями, с предварительной обрезкой крупных ветвей, вывозка неокоренной древесины

Дата проведения обследований 11.09.2018 г.

Исполнитель работ по проведению лесопатологического обследования:

Исполнитель работ по проведению лесопатологического обследования:
доцент кафедры «Лесное хозяйство и ландшафтное строительство»
ФГБОУ ВО «Саратовский ГАУ», к.с-х.н., Кабанов С.В.
ФИО

Подпись: _____

3. Инструментальное обследование аварийных деревьев.

3.1. Координаты расположения аварийного дерева: N 51,7941946 ° E 46,3773595 °

3.2. Структурные изъяны, характеризующие аварийность дерева: дерево со стволовой гнилью

3.3. Порода – тополь черный; диаметр, см – 32 , высота, м – 20 , возраст, лет – 68

ЗАКЛЮЧЕНИЕ

Дерево аварийное, отмечено краской. Структурные изъяны способны привести к падению всего дерева или его части и причинить ущерб населению, государственному имуществу или имуществу граждан или юридических лиц.

С целью предотвращения негативных процессов или снижения ущерба от их воздействия:

Вид мероприятия	Запас дерева, куб. м	Порода	Сроки проведения
Рубка аварийных деревьев	0,68	Тополь черный	2018 г.

Ведомость перечета аварийных деревьев, назначенных в рубку, прилагается (приложение 4 к Акту).

Мероприятия, необходимые для предупреждения повреждения или поражения смежных деревьев: Своевременное проведение мероприятия, использовать технологию валки деревьев частями, с предварительной обрезкой крупных ветвей, вывозка неокоренной древесины

Дата проведения обследований 11.09.2018 г.

Исполнитель работ по проведению лесопатологического обследования:

Исполнитель работ по проведению лесопатологического обследования:
доцент кафедры «Лесное хозяйство и ландшафтное строительство»
ФГБОУ ВО «Саратовский ГАУ», к.с-х.н., Кабанов С.В.
ФИО

Подпись: _____

3. Инструментальное обследование аварийных деревьев.

3.1. Координаты расположения аварийного дерева: N 51,7941429 ° E 46,3776489 °

3.2. Структурные изъяны, характеризующие аварийность дерева: дерево со стволовой гнилью

3.3. Порода – тополь черный; диаметр, см – 34 , высота, м – 18 , возраст, лет – 68

ЗАКЛЮЧЕНИЕ

Дерево аварийное, отмечено краской. Структурные изъяны способны привести к падению всего дерева или его части и причинить ущерб населению, государственному имуществу или имуществу граждан или юридических лиц.

С целью предотвращения негативных процессов или снижения ущерба от их воздействия:

Вид мероприятия	Запас дерева, куб. м	Порода	Сроки проведения
Рубка аварийных деревьев	0,69	Тополь черный	2018 г.

Ведомость перечета аварийных деревьев, назначенных в рубку, прилагается (приложение 4 к Акту).

Мероприятия, необходимые для предупреждения повреждения или поражения смежных деревьев: Своевременное проведение мероприятия, использовать технологию валки деревьев частями, с предварительной обрезкой крупных ветвей, вывозка неокоренной древесины

Дата проведения обследований 11.09.2018 г.

Исполнитель работ по проведению лесопатологического обследования:

Исполнитель работ по проведению лесопатологического обследования:
доцент кафедры «Лесное хозяйство и ландшафтное строительство»
ФГБОУ ВО «Саратовский ГАУ», к.с-х.н., Кабанов С.В.
ФИО

Подпись: _____

3. Инструментальное обследование аварийных деревьев.

3.1. Координаты расположения аварийного дерева: N 51,7942074 ° E 46,3777369 °

3.2. Структурные изъяны, характеризующие аварийность дерева: дерево со стволовой гнилью

3.3. Порода – тополь черный; диаметр, см – 37 , высота, м – 17 , возраст, лет – 68

ЗАКЛЮЧЕНИЕ

Дерево аварийное, отмечено краской. Структурные изъяны способны привести к падению всего дерева или его части и причинить ущерб населению, государственному имуществу или имуществу граждан или юридических лиц.

С целью предотвращения негативных процессов или снижения ущерба от их воздействия:

Вид мероприятия	Запас дерева, куб. м	Порода	Сроки проведения
Рубка аварийных деревьев	0,78	Тополь черный	2018 г.

Ведомость перечета аварийных деревьев, назначенных в рубку, прилагается (приложение 4 к Акту).

Мероприятия, необходимые для предупреждения повреждения или поражения смежных деревьев: Своевременное проведение мероприятия, использовать технологию валки деревьев частями, с предварительной обрезкой крупных ветвей, вывозка неокоренной древесины

Дата проведения обследований 11.09.2018 г.

Исполнитель работ по проведению лесопатологического обследования:

Исполнитель работ по проведению лесопатологического обследования:
доцент кафедры «Лесное хозяйство и ландшафтное строительство»
ФГБОУ ВО «Саратовский ГАУ», к.с-х.н., Кабанов С.В.
ФИО

Подпись: _____

3. Инструментальное обследование аварийных деревьев.

3.1. Координаты расположения аварийного дерева: N 51,7942913 ° E46,3778159°

3.2. Структурные изъяны, характеризующие аварийность дерева: дерево со стволовой гнилью

3.3. Порода – тополь черный; диаметр, см – 56 , высота, м – 23 , возраст, лет – 68

ЗАКЛЮЧЕНИЕ

Дерево аварийное, отмечено краской. Структурные изъяны способны привести к падению всего дерева или его части и причинить ущерб населению, государственному имуществу или имуществу граждан или юридических лиц.

С целью предотвращения негативных процессов или снижения ущерба от их воздействия:

Вид мероприятия	Запас дерева, куб. м	Порода	Сроки проведения
Рубка аварийных деревьев	2,34	Тополь черный	2018 г.

Ведомость перечета аварийных деревьев, назначенных в рубку, прилагается (приложение 4 к Акту).

Мероприятия, необходимые для предупреждения повреждения или поражения смежных деревьев: Своевременное проведение мероприятия, использовать технологию валки деревьев частями, с предварительной обрезкой крупных ветвей, вывозка неокоренной древесины

Дата проведения обследований 11.09.2018 г.

Исполнитель работ по проведению лесопатологического обследования:

Исполнитель работ по проведению лесопатологического обследования:
доцент кафедры «Лесное хозяйство и ландшафтное строительство»
ФГБОУ ВО «Саратовский ГАУ», к.с-х.н., Кабанов С.В.
ФИО

Подпись: _____

3. Инструментальное обследование аварийных деревьев.

3.1. Координаты расположения аварийного дерева: N 51,7943507 ° E 46,3780074 °

3.2. Структурные изъяны, характеризующие аварийность дерева: дерево со стволовой гнилью

3.3. Порода – тополь черный; диаметр, см – 40 , высота, м – 16 , возраст, лет – 68

ЗАКЛЮЧЕНИЕ

Дерево аварийное, отмечено краской. Структурные изъяны способны привести к падению всего дерева или его части и причинить ущерб населению, государственному имуществу или имуществу граждан или юридических лиц.

С целью предотвращения негативных процессов или снижения ущерба от их воздействия:

Вид мероприятия	Запас дерева, куб. м	Порода	Сроки проведения
Рубка аварийных деревьев	0.87	Тополь черный	2018 г.

Ведомость перечета аварийных деревьев, назначенных в рубку, прилагается (приложение 4 к Акту).

Мероприятия, необходимые для предупреждения повреждения или поражения смежных деревьев: Своевременное проведение мероприятия, использовать технологию валки деревьев частями, с предварительной обрезкой крупных ветвей, вывозка неокоренной древесины

Дата проведения обследований 11.09.2018 г.

Исполнитель работ по проведению лесопатологического обследования:

Исполнитель работ по проведению лесопатологического обследования:
доцент кафедры «Лесное хозяйство и ландшафтное строительство»
ФГБОУ ВО «Саратовский ГАУ», к.с-х.н., Кабанов С.В.
ФИО

Подпись: _____

3. Инструментальное обследование аварийных деревьев.

3.1. Координаты расположения аварийного дерева: N 51,7943095 ° E 46,3780077 °

3.2. Структурные изъяны, характеризующие аварийность дерева: дерево со стволовой гнилью

3.3. Порода – тополь черный; диаметр, см – 26 , высота, м – 13 , возраст, лет – 68

ЗАКЛЮЧЕНИЕ

Дерево аварийное, отмечено краской. Структурные изъяны способны привести к падению всего дерева или его части и причинить ущерб населению, государственному имуществу или имуществу граждан или юридических лиц.

С целью предотвращения негативных процессов или снижения ущерба от их воздействия:

Вид мероприятия	Запас дерева, куб. м	Порода	Сроки проведения
Рубка аварийных деревьев	0.31	Тополь черный	2018 г.

Ведомость перечета аварийных деревьев, назначенных в рубку, прилагается (приложение 4 к Акту).

Мероприятия, необходимые для предупреждения повреждения или поражения смежных деревьев: Своевременное проведение мероприятия, использовать технологию валки деревьев частями, с предварительной обрезкой крупных ветвей, вывозка неокоренной древесины

Дата проведения обследований 11.09.2018 г.

Исполнитель работ по проведению лесопатологического обследования:

Исполнитель работ по проведению лесопатологического обследования:
доцент кафедры «Лесное хозяйство и ландшафтное строительство»
ФГБОУ ВО «Саратовский ГАУ», к.с-х.н., Кабанов С.В.
ФИО

Подпись: _____

3. Инструментальное обследование аварийных деревьев.

3.1. Координаты расположения аварийного дерева: N 51,7942414 ° E 46,3780045 °

3.2. Структурные изъяны, характеризующие аварийность дерева: дерево со стволовой гнилью

3.3. Порода – тополь черный; диаметр, см – 41 , высота, м – 24 , возраст, лет – 68

ЗАКЛЮЧЕНИЕ

Дерево аварийное, отмечено краской. Структурные изъяны способны привести к падению всего дерева или его части и причинить ущерб населению, государственному имуществу или имуществу граждан или юридических лиц.

С целью предотвращения негативных процессов или снижения ущерба от их воздействия:

Вид мероприятия	Запас дерева, куб. м	Порода	Сроки проведения
Рубка аварийных деревьев	1.31	Тополь черный	2018 г.

Ведомость перечета аварийных деревьев, назначенных в рубку, прилагается (приложение 4 к Акту).

Мероприятия, необходимые для предупреждения повреждения или поражения смежных деревьев: Своевременное проведение мероприятия, использовать технологию валки деревьев частями, с предварительной обрезкой крупных ветвей, вывозка неокоренной древесины

Дата проведения обследований 11.09.2018 г.

Исполнитель работ по проведению лесопатологического обследования:

Исполнитель работ по проведению лесопатологического обследования:
доцент кафедры «Лесное хозяйство и ландшафтное строительство»
ФГБОУ ВО «Саратовский ГАУ», к.с-х.н., Кабанов С.В.
ФИО

Подпись: _____

3. Инструментальное обследование аварийных деревьев.

3.1. Координаты расположения аварийного дерева: N 51,7942921 ° E 46,3782526 °

3.2. Структурные изъяны, характеризующие аварийность дерева: дерево со стволовой гнилью

3.3. Порода – тополь черный; диаметр, см – 38 , высота, м – 17 , возраст, лет – 68

ЗАКЛЮЧЕНИЕ

Дерево аварийное, отмечено краской. Структурные изъяны способны привести к падению всего дерева или его части и причинить ущерб населению, государственному имуществу или имуществу граждан или юридических лиц.

С целью предотвращения негативных процессов или снижения ущерба от их воздействия:

Вид мероприятия	Запас дерева, куб. м	Порода	Сроки проведения
Рубка аварийных деревьев	0.82	Тополь черный	2018 г.

Ведомость перечета аварийных деревьев, назначенных в рубку, прилагается (приложение 4 к Акту).

Мероприятия, необходимые для предупреждения повреждения или поражения смежных деревьев: Своевременное проведение мероприятия, использовать технологию валки деревьев частями, с предварительной обрезкой крупных ветвей, вывозка неокоренной древесины

Дата проведения обследований 11.09.2018 г.

Исполнитель работ по проведению лесопатологического обследования:

Исполнитель работ по проведению лесопатологического обследования:
доцент кафедры «Лесное хозяйство и ландшафтное строительство»
ФГБОУ ВО «Саратовский ГАУ», к.с-х.н., Кабанов С.В.
ФИО

Подпись: _____

3. Инструментальное обследование аварийных деревьев.

3.1. Координаты расположения аварийного дерева: N 51,7943648 ° E 46,3784243 °

3.2. Структурные изъяны, характеризующие аварийность дерева: дерево со стволовой гнилью

3.3. Порода – тополь черный; диаметр, см – 52 , высота, м – 22 , возраст, лет – 68

ЗАКЛЮЧЕНИЕ

Дерево аварийное, отмечено краской. Структурные изъяны способны привести к падению всего дерева или его части и причинить ущерб населению, государственному имуществу или имуществу граждан или юридических лиц.

С целью предотвращения негативных процессов или снижения ущерба от их воздействия:

Вид мероприятия	Запас дерева, куб. м	Порода	Сроки проведения
Рубка аварийных деревьев	1.94	Тополь черный	2018 г.

Ведомость перечета аварийных деревьев, назначенных в рубку, прилагается (приложение 4 к Акту).

Мероприятия, необходимые для предупреждения повреждения или поражения смежных деревьев: Своевременное проведение мероприятия, использовать технологию валки деревьев частями, с предварительной обрезкой крупных ветвей, вывозка неокоренной древесины

Дата проведения обследований 11.09.2018 г.

Исполнитель работ по проведению лесопатологического обследования:

Исполнитель работ по проведению лесопатологического обследования:
доцент кафедры «Лесное хозяйство и ландшафтное строительство»
ФГБОУ ВО «Саратовский ГАУ», к.с-х.н., Кабанов С.В.
ФИО

Подпись: _____

3. Инструментальное обследование аварийных деревьев.

3.1. Координаты расположения аварийного дерева: N 51,7943648 ° E 46,3784243 °

3.2. Структурные изъяны, характеризующие аварийность дерева: дерево с обрывом корней

3.3. Порода – тополь черный; диаметр, см – 30 , высота, м – 22 , возраст, лет – 68

ЗАКЛЮЧЕНИЕ

Дерево аварийное, отмечено краской. Структурные изъяны способны привести к падению всего дерева или его части и причинить ущерб населению, государственному имуществу или имуществу граждан или юридических лиц.

С целью предотвращения негативных процессов или снижения ущерба от их воздействия:

Вид мероприятия	Запас дерева, куб. м	Порода	Сроки проведения
Рубка аварийных деревьев	0,65	Тополь черный	2018 г.

Ведомость перечета аварийных деревьев, назначенных в рубку, прилагается (приложение 4 к Акту).

Мероприятия, необходимые для предупреждения повреждения или поражения смежных деревьев: Своевременное проведение мероприятия, использовать технологию валки деревьев частями, с предварительной обрезкой крупных ветвей, вывозка неокоренной древесины

Дата проведения обследований 11.09.2018 г.

Исполнитель работ по проведению лесопатологического обследования:

Исполнитель работ по проведению лесопатологического обследования:
доцент кафедры «Лесное хозяйство и ландшафтное строительство»
ФГБОУ ВО «Саратовский ГАУ», к.с-х.н., Кабанов С.В.
ФИО

Подпись: _____

3. Инструментальное обследование аварийных деревьев.

3.1. Координаты расположения аварийного дерева: N 51,7944526 ° E 46,3785207 °

3.2. Структурные изъяны, характеризующие аварийность дерева: дерево со стволовой гнилью

3.3. Порода – тополь черный; диаметр, см – 65 , высота, м – 21 , возраст, лет – 68

ЗАКЛЮЧЕНИЕ

Дерево аварийное, отмечено краской. Структурные изъяны способны привести к падению всего дерева или его части и причинить ущерб населению, государственному имуществу или имуществу граждан или юридических лиц.

С целью предотвращения негативных процессов или снижения ущерба от их воздействия:

Вид мероприятия	Запас дерева, куб. м	Порода	Сроки проведения
Рубка аварийных деревьев	2,91	Тополь черный	2018 г.

Ведомость перечета аварийных деревьев, назначенных в рубку, прилагается (приложение 4 к Акту).

Мероприятия, необходимые для предупреждения повреждения или поражения смежных деревьев: Своевременное проведение мероприятия, использовать технологию валки деревьев частями, с предварительной обрезкой крупных ветвей, вывозка неокоренной древесины

Дата проведения обследований 11.09.2018 г.

Исполнитель работ по проведению лесопатологического обследования:

Исполнитель работ по проведению лесопатологического обследования:
доцент кафедры «Лесное хозяйство и ландшафтное строительство»
ФГБОУ ВО «Саратовский ГАУ», к.с-х.н., Кабанов С.В.
ФИО

Подпись: _____

3. Инструментальное обследование аварийных деревьев.

3.1. Координаты расположения аварийного дерева: N 51,7944929 ° E 46,378631 °

3.2. Структурные изъяны, характеризующие аварийность дерева: дерево со стволовой гнилью

3.3. Порода – тополь черный; диаметр, см – 68 , высота, м – 24 , возраст, лет – 68

ЗАКЛЮЧЕНИЕ

Дерево аварийное, отмечено краской. Структурные изъяны способны привести к падению всего дерева или его части и причинить ущерб населению, государственному имуществу или имуществу граждан или юридических лиц.

С целью предотвращения негативных процессов или снижения ущерба от их воздействия:

Вид мероприятия	Запас дерева, куб. м	Порода	Сроки проведения
Рубка аварийных деревьев	3,59	Тополь черный	2018 г.

Ведомость перечета аварийных деревьев, назначенных в рубку, прилагается (приложение 4 к Акту).

Мероприятия, необходимые для предупреждения повреждения или поражения смежных деревьев: Своевременное проведение мероприятия, использовать технологию валки деревьев частями, с предварительной обрезкой крупных ветвей, вывозка неокоренной древесины

Дата проведения обследований 11.09.2018 г.

Исполнитель работ по проведению лесопатологического обследования:

Исполнитель работ по проведению лесопатологического обследования:
доцент кафедры «Лесное хозяйство и ландшафтное строительство»
ФГБОУ ВО «Саратовский ГАУ», к.с-х.н., Кабанов С.В.
ФИО

Подпись: _____

3. Инструментальное обследование аварийных деревьев.

3.1. Координаты расположения аварийного дерева: N 51,7945495 ° E 46,3787289 °

3.2. Структурные изъяны, характеризующие аварийность дерева: дерево со стволовой гнилью

3.3. Порода – тополь черный; диаметр, см – 70 , высота, м – 22 , возраст, лет – 68

ЗАКЛЮЧЕНИЕ

Дерево аварийное, отмечено краской. Структурные изъяны способны привести к падению всего дерева или его части и причинить ущерб населению, государственному имуществу или имуществу граждан или юридических лиц.

С целью предотвращения негативных процессов или снижения ущерба от их воздействия:

Вид мероприятия	Запас дерева, куб. м	Порода	Сроки проведения
Рубка аварийных деревьев	3,52	Тополь черный	2018 г.

Ведомость перечета аварийных деревьев, назначенных в рубку, прилагается (приложение 4 к Акту).

Мероприятия, необходимые для предупреждения повреждения или поражения смежных деревьев: Своевременное проведение мероприятия, использовать технологию валки деревьев частями, с предварительной обрезкой крупных ветвей, вывозка неокоренной древесины

Дата проведения обследований 11.09.2018 г.

Исполнитель работ по проведению лесопатологического обследования:

Исполнитель работ по проведению лесопатологического обследования:
доцент кафедры «Лесное хозяйство и ландшафтное строительство»
ФГБОУ ВО «Саратовский ГАУ», к.с-х.н., Кабанов С.В.
ФИО

Подпись: _____

3. Инструментальное обследование аварийных деревьев.

3.1. Координаты расположения аварийного дерева: N 51,7945948 ° E 46,3788514 °

3.2. Структурные изъяны, характеризующие аварийность дерева: дерево со стволовой гнилью

3.3. Порода – тополь черный; диаметр, см – 40 , высота, м – 18 , возраст, лет – 68

ЗАКЛЮЧЕНИЕ

Дерево аварийное, отмечено краской. Структурные изъяны способны привести к падению всего дерева или его части и причинить ущерб населению, государственному имуществу или имуществу граждан или юридических лиц.

С целью предотвращения негативных процессов или снижения ущерба от их воздействия:

Вид мероприятия	Запас дерева, куб. м	Порода	Сроки проведения
Рубка аварийных деревьев	0,96	Тополь черный	2018 г.

Ведомость перечета аварийных деревьев, назначенных в рубку, прилагается (приложение 4 к Акту).

Мероприятия, необходимые для предупреждения повреждения или поражения смежных деревьев: Своевременное проведение мероприятия, использовать технологию валки деревьев частями, с предварительной обрезкой крупных ветвей, вывозка неокоренной древесины

Дата проведения обследований 11.09.2018 г.

Исполнитель работ по проведению лесопатологического обследования:

Исполнитель работ по проведению лесопатологического обследования:
доцент кафедры «Лесное хозяйство и ландшафтное строительство»
ФГБОУ ВО «Саратовский ГАУ», к.с-х.н., Кабанов С.В.
ФИО

Подпись: _____

3. Инструментальное обследование аварийных деревьев.

3.1. Координаты расположения аварийного дерева: N 51,7949414 ° E 46,3790129 °

3.2. Структурные изъяны, характеризующие аварийность дерева: дерево со стволовой гнилью

3.3. Порода – ива др.; диаметр, см – 33 , высота, м – 16 , возраст, лет – 68

ЗАКЛЮЧЕНИЕ

Дерево аварийное, отмечено краской. Структурные изъяны способны привести к падению всего дерева или его части и причинить ущерб населению, государственному имуществу или имуществу граждан или юридических лиц.

С целью предотвращения негативных процессов или снижения ущерба от их воздействия:

Вид мероприятия	Запас дерева, куб. м	Порода	Сроки проведения
Рубка аварийных деревьев	0,50	Ива др.	2018 г.

Ведомость перечета аварийных деревьев, назначенных в рубку, прилагается (приложение 4 к Акту).

Мероприятия, необходимые для предупреждения повреждения или поражения смежных деревьев: Своевременное проведение мероприятия, использовать технологию валки деревьев частями, с предварительной обрезкой крупных ветвей, вывозка неокоренной древесины

Дата проведения обследований 11.09.2018 г.

Исполнитель работ по проведению лесопатологического обследования:

Исполнитель работ по проведению лесопатологического обследования:
доцент кафедры «Лесное хозяйство и ландшафтное строительство»
ФГБОУ ВО «Саратовский ГАУ», к.с-х.н., Кабанов С.В.
ФИО

Подпись: _____

3. Инструментальное обследование аварийных деревьев.

3.1. Координаты расположения аварийного дерева: N 51,7946832 ° E 46,3792076 °

3.2. Структурные изъяны, характеризующие аварийность дерева: дерево со стволовой гнилью, плодовые тела

3.3. Порода – тополь черный.; диаметр, см – 59 , высота, м – 25 , возраст, лет – 68

ЗАКЛЮЧЕНИЕ

Дерево аварийное, отмечено краской. Структурные изъяны способны привести к падению всего дерева или его части и причинить ущерб населению, государственному имуществу или имуществу граждан или юридических лиц.

С целью предотвращения негативных процессов или снижения ущерба от их воздействия:

Вид мероприятия	Запас дерева, куб. м	Порода	Сроки проведения
Рубка аварийных деревьев	2,81	Тополь черный	2018 г.

Ведомость перечета аварийных деревьев, назначенных в рубку, прилагается (приложение 4 к Акту).

Мероприятия, необходимые для предупреждения повреждения или поражения смежных деревьев: Своевременное проведение мероприятия, использовать технологию валки деревьев частями, с предварительной обрезкой крупных ветвей, вывозка неокоренной древесины

Дата проведения обследований 11.09.2018 г.

Исполнитель работ по проведению лесопатологического обследования:

Исполнитель работ по проведению лесопатологического обследования:
доцент кафедры «Лесное хозяйство и ландшафтное строительство»
ФГБОУ ВО «Саратовский ГАУ», к.с-х.н., Кабанов С.В.
ФИО

Подпись: _____

3. Инструментальное обследование аварийных деревьев.

3.1. Координаты расположения аварийного дерева: N 51,7947018 ° E 46,379334 °

3.2. Структурные изъяны, характеризующие аварийность дерева: дерево с обрывом корней и критическим наклоном ствола

3.3. Порода – тополь черный.; диаметр, см – 39 , высота, м – 14 , возраст, лет – 68

ЗАКЛЮЧЕНИЕ

Дерево аварийное, отмечено краской. Структурные изъяны способны привести к падению всего дерева или его части и причинить ущерб населению, государственному имуществу или имуществу граждан или юридических лиц.

С целью предотвращения негативных процессов или снижения ущерба от их воздействия:

Вид мероприятия	Запас дерева, куб. м	Порода	Сроки проведения
Рубка аварийных деревьев	0,73	Тополь черный	2018 г.

Ведомость перечета аварийных деревьев, назначенных в рубку, прилагается (приложение 4 к Акту).

Мероприятия, необходимые для предупреждения повреждения или поражения смежных деревьев: Своевременное проведение мероприятия, использовать технологию валки деревьев частями, с предварительной обрезкой крупных ветвей, вывозка неокоренной древесины

Дата проведения обследований 11.09.2018 г.

Исполнитель работ по проведению лесопатологического обследования:

Исполнитель работ по проведению лесопатологического обследования:
доцент кафедры «Лесное хозяйство и ландшафтное строительство»
ФГБОУ ВО «Саратовский ГАУ», к.с-х.н., Кабанов С.В.
ФИО

Подпись: _____

3. Инструментальное обследование аварийных деревьев.

3.1. Координаты расположения аварийного дерева: N 51,7947018 ° E 46,379334 °

3.2. Структурные изъяны, характеризующие аварийность дерева: дерево с обрывом корней и критическим наклоном ствола

3.3. Порода – тополь черный.; диаметр, см – 52 , высота, м – 18 , возраст, лет – 68

ЗАКЛЮЧЕНИЕ

Дерево аварийное, отмечено краской. Структурные изъяны способны привести к падению всего дерева или его части и причинить ущерб населению, государственному имуществу или имуществу граждан или юридических лиц.

С целью предотвращения негативных процессов или снижения ущерба от их воздействия:

Вид мероприятия	Запас дерева, куб. м	Порода	Сроки проведения
Рубка аварийных деревьев	1,62	Тополь черный	2018 г.

Ведомость перечета аварийных деревьев, назначенных в рубку, прилагается (приложение 4 к Акту).

Мероприятия, необходимые для предупреждения повреждения или поражения смежных деревьев: Своевременное проведение мероприятия, использовать технологию валки деревьев частями, с предварительной обрезкой крупных ветвей, вывозка неокоренной древесины

Дата проведения обследований 11.09.2018 г.

Исполнитель работ по проведению лесопатологического обследования:

Исполнитель работ по проведению лесопатологического обследования:
доцент кафедры «Лесное хозяйство и ландшафтное строительство»
ФГБОУ ВО «Саратовский ГАУ», к.с-х.н., Кабанов С.В.
ФИО

Подпись: _____

3. Инструментальное обследование аварийных деревьев.

3.1. Координаты расположения аварийного дерева: N 51,7945166 ° E 46,3792649 °

3.2. Структурные изъяны, характеризующие аварийность дерева: дерево со стволовой гнилью

3.3. Порода – тополь черный.; диаметр, см – 53 , высота, м – 17 , возраст, лет – 68

ЗАКЛЮЧЕНИЕ

Дерево аварийное, отмечено краской. Структурные изъяны способны привести к падению всего дерева или его части и причинить ущерб населению, государственному имуществу или имуществу граждан или юридических лиц.

С целью предотвращения негативных процессов или снижения ущерба от их воздействия:

Вид мероприятия	Запас дерева, куб. м	Порода	Сроки проведения
Рубка аварийных деревьев	1,60	Тополь черный	2018 г.

Ведомость перечета аварийных деревьев, назначенных в рубку, прилагается (приложение 4 к Акту).

Мероприятия, необходимые для предупреждения повреждения или поражения смежных деревьев: Своевременное проведение мероприятия, использовать технологию валки деревьев частями, с предварительной обрезкой крупных ветвей, вывозка неокоренной древесины

Дата проведения обследований 11.09.2018 г.

Исполнитель работ по проведению лесопатологического обследования:

Исполнитель работ по проведению лесопатологического обследования:
доцент кафедры «Лесное хозяйство и ландшафтное строительство»
ФГБОУ ВО «Саратовский ГАУ», к.с-х.н., Кабанов С.В.
ФИО

Подпись: _____

3. Инструментальное обследование аварийных деревьев.

3.1. Координаты расположения аварийного дерева: N 51,7945166 ° E 46,3792649 °

3.2. Структурные изъяны, характеризующие аварийность дерева: дерево со стволовой гнилью

3.3. Порода – тополь черный.; диаметр, см – 46 , высота, м – 18 , возраст, лет – 68

ЗАКЛЮЧЕНИЕ

Дерево аварийное, отмечено краской. Структурные изъяны способны привести к падению всего дерева или его части и причинить ущерб населению, государственному имуществу или имуществу граждан или юридических лиц.

С целью предотвращения негативных процессов или снижения ущерба от их воздействия:

Вид мероприятия	Запас дерева, куб. м	Порода	Сроки проведения
Рубка аварийных деревьев	1,27	Тополь черный	2018 г.

Ведомость перечета аварийных деревьев, назначенных в рубку, прилагается (приложение 4 к Акту).

Мероприятия, необходимые для предупреждения повреждения или поражения смежных деревьев: Своевременное проведение мероприятия, использовать технологию валки деревьев частями, с предварительной обрезкой крупных ветвей, вывозка неокоренной древесины

Дата проведения обследований 11.09.2018 г.

Исполнитель работ по проведению лесопатологического обследования:

Исполнитель работ по проведению лесопатологического обследования:
доцент кафедры «Лесное хозяйство и ландшафтное строительство»
ФГБОУ ВО «Саратовский ГАУ», к.с-х.н., Кабанов С.В.
ФИО

Подпись: _____

3. Инструментальное обследование аварийных деревьев.

3.1. Координаты расположения аварийного дерева: N 51,7947624 ° E 46,3795173 °

3.2. Структурные изъяны, характеризующие аварийность дерева: дерево со стволовой гнилью

3.3. Порода – тополь черный.; диаметр, см – 34 , высота, м – 15 , возраст, лет – 68

ЗАКЛЮЧЕНИЕ

Дерево аварийное, отмечено краской. Структурные изъяны способны привести к падению всего дерева или его части и причинить ущерб населению, государственному имуществу или имуществу граждан или юридических лиц.

С целью предотвращения негативных процессов или снижения ущерба от их воздействия:

Вид мероприятия	Запас дерева, куб. м	Порода	Сроки проведения
Рубка аварийных деревьев	0,59	Тополь черный	2018 г.

Ведомость перечета аварийных деревьев, назначенных в рубку, прилагается (приложение 4 к Акту).

Мероприятия, необходимые для предупреждения повреждения или поражения смежных деревьев: Своевременное проведение мероприятия, использовать технологию валки деревьев частями, с предварительной обрезкой крупных ветвей, вывозка неокоренной древесины

Дата проведения обследований 11.09.2018 г.

Исполнитель работ по проведению лесопатологического обследования:

Исполнитель работ по проведению лесопатологического обследования:
доцент кафедры «Лесное хозяйство и ландшафтное строительство»
ФГБОУ ВО «Саратовский ГАУ», к.с-х.н., Кабанов С.В.
ФИО

Подпись: _____

3. Инструментальное обследование аварийных деревьев.

3.1. Координаты расположения аварийного дерева: N 51,7947347 ° E 46,3795235 °

3.2. Структурные изъяны, характеризующие аварийность дерева: дерево со стволовой гнилью и прикомлевым дуплом

3.3. Порода – тополь черный.; диаметр, см – 55 , высота, м – 23 , возраст, лет – 68

ЗАКЛЮЧЕНИЕ

Дерево аварийное, отмечено краской. Структурные изъяны способны привести к падению всего дерева или его части и причинить ущерб населению, государственному имуществу или имуществу граждан или юридических лиц.

С целью предотвращения негативных процессов или снижения ущерба от их воздействия:

Вид мероприятия	Запас дерева, куб. м	Порода	Сроки проведения
Рубка аварийных деревьев	2,26	Тополь черный	2018 г.

Ведомость перечета аварийных деревьев, назначенных в рубку, прилагается (приложение 4 к Акту).

Мероприятия, необходимые для предупреждения повреждения или поражения смежных деревьев: Своевременное проведение мероприятия, использовать технологию валки деревьев частями, с предварительной обрезкой крупных ветвей, вывозка неокоренной древесины

Дата проведения обследований 11.09.2018 г.

Исполнитель работ по проведению лесопатологического обследования:

Исполнитель работ по проведению лесопатологического обследования:
доцент кафедры «Лесное хозяйство и ландшафтное строительство»
ФГБОУ ВО «Саратовский ГАУ», к.с-х.н., Кабанов С.В.
ФИО

Подпись: _____

3. Инструментальное обследование аварийных деревьев.

3.1. Координаты расположения аварийного дерева: N 51,7948691 ° E 46,379752 °

3.2. Структурные изъяны, характеризующие аварийность дерева: дерево со стволовой гнилью

3.3. Порода – тополь черный.; диаметр, см – 59 , высота, м – 25 , возраст, лет – 68

ЗАКЛЮЧЕНИЕ

Дерево аварийное, отмечено краской. Структурные изъяны способны привести к падению всего дерева или его части и причинить ущерб населению, государственному имуществу или имуществу граждан или юридических лиц.

С целью предотвращения негативных процессов или снижения ущерба от их воздействия:

Вид мероприятия	Запас дерева, куб. м	Порода	Сроки проведения
Рубка аварийных деревьев	2,81	Тополь черный	2018 г.

Ведомость перечета аварийных деревьев, назначенных в рубку, прилагается (приложение 4 к Акту).

Мероприятия, необходимые для предупреждения повреждения или поражения смежных деревьев: Своевременное проведение мероприятия, использовать технологию валки деревьев частями, с предварительной обрезкой крупных ветвей, вывозка неокоренной древесины

Дата проведения обследований 11.09.2018 г.

Исполнитель работ по проведению лесопатологического обследования:

Исполнитель работ по проведению лесопатологического обследования:
доцент кафедры «Лесное хозяйство и ландшафтное строительство»
ФГБОУ ВО «Саратовский ГАУ», к.с-х.н., Кабанов С.В.
ФИО

Подпись: _____

3. Инструментальное обследование аварийных деревьев.

3.1. Координаты расположения аварийного дерева: N 51,7947142 ° E 46,3799883 °

3.2. Структурные изъяны, характеризующие аварийность дерева: дерево со стволовой гнилью

3.3. Порода – тополь черный.; диаметр, см – 49 , высота, м – 20 , возраст, лет – 68

ЗАКЛЮЧЕНИЕ

Дерево аварийное, отмечено краской. Структурные изъяны способны привести к падению всего дерева или его части и причинить ущерб населению, государственному имуществу или имуществу граждан или юридических лиц.

С целью предотвращения негативных процессов или снижения ущерба от их воздействия:

Вид мероприятия	Запас дерева, куб. м	Порода	Сроки проведения
Рубка аварийных деревьев	1,58	Тополь черный	2018 г.

Ведомость перечета аварийных деревьев, назначенных в рубку, прилагается (приложение 4 к Акту).

Мероприятия, необходимые для предупреждения повреждения или поражения смежных деревьев: Своевременное проведение мероприятия, использовать технологию валки деревьев частями, с предварительной обрезкой крупных ветвей, вывозка неокоренной древесины

Дата проведения обследований 11.09.2018 г.

Исполнитель работ по проведению лесопатологического обследования:

Исполнитель работ по проведению лесопатологического обследования:
доцент кафедры «Лесное хозяйство и ландшафтное строительство»
ФГБОУ ВО «Саратовский ГАУ», к.с-х.н., Кабанов С.В.
ФИО

Подпись: _____

3. Инструментальное обследование аварийных деревьев.

3.1. Координаты расположения аварийного дерева: N 51,7948787 ° E 46,3801268 °

3.2. Структурные изъяны, характеризующие аварийность дерева: дерево со стволовой гнилью

3.3. Порода – тополь черный.; диаметр, см – 41 , высота, м – 21 , возраст, лет – 68

ЗАКЛЮЧЕНИЕ

Дерево аварийное, отмечено краской. Структурные изъяны способны привести к падению всего дерева или его части и причинить ущерб населению, государственному имуществу или имуществу граждан или юридических лиц.

С целью предотвращения негативных процессов или снижения ущерба от их воздействия:

Вид мероприятия	Запас дерева, куб. м	Порода	Сроки проведения
Рубка аварийных деревьев	1,16	Тополь черный	2018 г.

Ведомость перечета аварийных деревьев, назначенных в рубку, прилагается (приложение 4 к Акту).

Мероприятия, необходимые для предупреждения повреждения или поражения смежных деревьев: Своевременное проведение мероприятия, использовать технологию валки деревьев частями, с предварительной обрезкой крупных ветвей, вывозка неокоренной древесины

Дата проведения обследований 11.09.2018 г.

Исполнитель работ по проведению лесопатологического обследования:

Исполнитель работ по проведению лесопатологического обследования:
доцент кафедры «Лесное хозяйство и ландшафтное строительство»
ФГБОУ ВО «Саратовский ГАУ», к.с-х.н., Кабанов С.В.
ФИО

Подпись: _____

3. Инструментальное обследование аварийных деревьев.

3.1. Координаты расположения аварийного дерева: N 51,794894 ° E 46,3801701 °

3.2. Структурные изъяны, характеризующие аварийность дерева: дерево со стволовой гнилью

3.3. Порода – тополь черный.; диаметр, см – 55 , высота, м – 25 , возраст, лет – 68

ЗАКЛЮЧЕНИЕ

Дерево аварийное, отмечено краской. Структурные изъяны способны привести к падению всего дерева или его части и причинить ущерб населению, государственному имуществу или имуществу граждан или юридических лиц.

С целью предотвращения негативных процессов или снижения ущерба от их воздействия:

Вид мероприятия	Запас дерева, куб. м	Порода	Сроки проведения
Рубка аварийных деревьев	2,44	Тополь черный	2018 г.

Ведомость перечета аварийных деревьев, назначенных в рубку, прилагается (приложение 4 к Акту).

Мероприятия, необходимые для предупреждения повреждения или поражения смежных деревьев: Своевременное проведение мероприятия, использовать технологию валки деревьев частями, с предварительной обрезкой крупных ветвей, вывозка неокоренной древесины

Дата проведения обследований 11.09.2018 г.

Исполнитель работ по проведению лесопатологического обследования:

Исполнитель работ по проведению лесопатологического обследования:
доцент кафедры «Лесное хозяйство и ландшафтное строительство»
ФГБОУ ВО «Саратовский ГАУ», к.с-х.н., Кабанов С.В.
ФИО

Подпись: _____

3. Инструментальное обследование аварийных деревьев.

3.1. Координаты расположения аварийного дерева: N 51,7951278 ° E 46,3812471 °

3.2. Структурные изъяны, характеризующие аварийность дерева: дерево со стволовой гнилью

3.3. Порода – тополь черный.; диаметр, см – 29 , высота, м – 20 , возраст, лет – 68

ЗАКЛЮЧЕНИЕ

Дерево аварийное, отмечено краской. Структурные изъяны способны привести к падению всего дерева или его части и причинить ущерб населению, государственному имуществу или имуществу граждан или юридических лиц.

С целью предотвращения негативных процессов или снижения ущерба от их воздействия:

Вид мероприятия	Запас дерева, куб. м	Порода	Сроки проведения
Рубка аварийных деревьев	0,55	Тополь черный	2018 г.

Ведомость перечета аварийных деревьев, назначенных в рубку, прилагается (приложение 4 к Акту).

Мероприятия, необходимые для предупреждения повреждения или поражения смежных деревьев: Своевременное проведение мероприятия, использовать технологию валки деревьев частями, с предварительной обрезкой крупных ветвей, вывозка неокоренной древесины

Дата проведения обследований 11.09.2018 г.

Исполнитель работ по проведению лесопатологического обследования:

Исполнитель работ по проведению лесопатологического обследования:
доцент кафедры «Лесное хозяйство и ландшафтное строительство»
ФГБОУ ВО «Саратовский ГАУ», к.с-х.н., Кабанов С.В.
ФИО

Подпись: _____

3. Инструментальное обследование аварийных деревьев.

3.1. Координаты расположения аварийного дерева: N 51,7950801 ° E 46,3812125 °

3.2. Структурные изъяны, характеризующие аварийность дерева: дерево со стволовой гнилью и плодовыми телами трутовика

3.3. Порода – тополь черный.; диаметр, см – 64 , высота, м – 25 , возраст, лет – 68

ЗАКЛЮЧЕНИЕ

Дерево аварийное, отмечено краской. Структурные изъяны способны привести к падению всего дерева или его части и причинить ущерб населению, государственному имуществу или имуществу граждан или юридических лиц.

С целью предотвращения негативных процессов или снижения ущерба от их воздействия:

Вид мероприятия	Запас дерева, куб. м	Порода	Сроки проведения
Рубка аварийных деревьев	3,30	Тополь черный	2018 г.

Ведомость перечета аварийных деревьев, назначенных в рубку, прилагается (приложение 4 к Акту).

Мероприятия, необходимые для предупреждения повреждения или поражения смежных деревьев: Своевременное проведение мероприятия, использовать технологию валки деревьев частями, с предварительной обрезкой крупных ветвей, вывозка неокоренной древесины

Дата проведения обследований 11.09.2018 г.

Исполнитель работ по проведению лесопатологического обследования:

Исполнитель работ по проведению лесопатологического обследования:
доцент кафедры «Лесное хозяйство и ландшафтное строительство»
ФГБОУ ВО «Саратовский ГАУ», к.с-х.н., Кабанов С.В.
ФИО

Подпись: _____

3. Инструментальное обследование аварийных деревьев.

3.1. Координаты расположения аварийного дерева: N 51,7951458 ° E 46,3814368 °

3.2. Структурные изъяны, характеризующие аварийность дерева: дерево со стволовой гнилью

3.3. Порода – тополь черный.; диаметр, см – 46 , высота, м – 18 , возраст, лет – 68

ЗАКЛЮЧЕНИЕ

Дерево аварийное, отмечено краской. Структурные изъяны способны привести к падению всего дерева или его части и причинить ущерб населению, государственному имуществу или имуществу граждан или юридических лиц.

С целью предотвращения негативных процессов или снижения ущерба от их воздействия:

Вид мероприятия	Запас дерева, куб. м	Порода	Сроки проведения
Рубка аварийных деревьев	1,27	Тополь черный	2018 г.

Ведомость перечета аварийных деревьев, назначенных в рубку, прилагается (приложение 4 к Акту).

Мероприятия, необходимые для предупреждения повреждения или поражения смежных деревьев: Своевременное проведение мероприятия, использовать технологию валки деревьев частями, с предварительной обрезкой крупных ветвей, вывозка неокоренной древесины

Дата проведения обследований 11.09.2018 г.

Исполнитель работ по проведению лесопатологического обследования:

Исполнитель работ по проведению лесопатологического обследования:
доцент кафедры «Лесное хозяйство и ландшафтное строительство»
ФГБОУ ВО «Саратовский ГАУ», к.с-х.н., Кабанов С.В.
ФИО

Подпись: _____

3. Инструментальное обследование аварийных деревьев.

3.1. Координаты расположения аварийного дерева: N 51,7954244 ° E 46,3825532 °

3.2. Структурные изъяны, характеризующие аварийность дерева: дерево со стволовой гнилью и плодовыми телами трутовиков

3.3. Порода – тополь черный.; диаметр, см – 32 , высота, м – 19 , возраст, лет – 68

ЗАКЛЮЧЕНИЕ

Дерево аварийное, отмечено краской. Структурные изъяны способны привести к падению всего дерева или его части и причинить ущерб населению, государственному имуществу или имуществу граждан или юридических лиц.

С целью предотвращения негативных процессов или снижения ущерба от их воздействия:

Вид мероприятия	Запас дерева, куб. м	Порода	Сроки проведения
Рубка аварийных деревьев	0,61	Тополь черный	2018 г.

Ведомость перечета аварийных деревьев, назначенных в рубку, прилагается (приложение 4 к Акту).

Мероприятия, необходимые для предупреждения повреждения или поражения смежных деревьев: Своевременное проведение мероприятия, использовать технологию валки деревьев частями, с предварительной обрезкой крупных ветвей, вывозка неокоренной древесины

Дата проведения обследований 11.09.2018 г.

Исполнитель работ по проведению лесопатологического обследования:

Исполнитель работ по проведению лесопатологического обследования:
доцент кафедры «Лесное хозяйство и ландшафтное строительство»
ФГБОУ ВО «Саратовский ГАУ», к.с-х.н., Кабанов С.В.
ФИО

Подпись: _____

3. Инструментальное обследование аварийных деревьев.

3.1. Координаты расположения аварийного дерева: N 51,7956901 ° E 46,3835225 °

3.2. Структурные изъяны, характеризующие аварийность дерева: дерево со стволовой гнилью

3.3. Порода – тополь черный.; диаметр, см – 54 , высота, м – 20 , возраст, лет – 68

ЗАКЛЮЧЕНИЕ

Дерево аварийное, отмечено краской. Структурные изъяны способны привести к падению всего дерева или его части и причинить ущерб населению, государственному имуществу или имуществу граждан или юридических лиц.

С целью предотвращения негативных процессов или снижения ущерба от их воздействия:

Вид мероприятия	Запас дерева, куб. м	Порода	Сроки проведения
Рубка аварийных деревьев	1,92	Тополь черный	2018 г.

Ведомость перечета аварийных деревьев, назначенных в рубку, прилагается (приложение 4 к Акту).

Мероприятия, необходимые для предупреждения повреждения или поражения смежных деревьев: Своевременное проведение мероприятия, использовать технологию валки деревьев частями, с предварительной обрезкой крупных ветвей, вывозка неокоренной древесины

Дата проведения обследований 11.09.2018 г.

Исполнитель работ по проведению лесопатологического обследования:

Исполнитель работ по проведению лесопатологического обследования:
доцент кафедры «Лесное хозяйство и ландшафтное строительство»
ФГБОУ ВО «Саратовский ГАУ», к.с-х.н., Кабанов С.В.
ФИО

Подпись: _____

3. Инструментальное обследование аварийных деревьев.

3.1. Координаты расположения аварийного дерева: N 51,7957456 ° E 46,3836142 °

3.2. Структурные изъяны, характеризующие аварийность дерева: дерево со стволовой гнилью

3.3. Порода – тополь черный.; диаметр, см – 29 , высота, м – 22 , возраст, лет – 68

ЗАКЛЮЧЕНИЕ

Дерево аварийное, отмечено краской. Структурные изъяны способны привести к падению всего дерева или его части и причинить ущерб населению, государственному имуществу или имуществу граждан или юридических лиц.

С целью предотвращения негативных процессов или снижения ущерба от их воздействия:

Вид мероприятия	Запас дерева, куб. м	Порода	Сроки проведения
Рубка аварийных деревьев	0,60	Тополь черный	2018 г.

Ведомость перечета аварийных деревьев, назначенных в рубку, прилагается (приложение 4 к Акту).

Мероприятия, необходимые для предупреждения повреждения или поражения смежных деревьев: Своевременное проведение мероприятия, использовать технологию валки деревьев частями, с предварительной обрезкой крупных ветвей, вывозка неокоренной древесины

Дата проведения обследований 11.09.2018 г.

Исполнитель работ по проведению лесопатологического обследования:

Исполнитель работ по проведению лесопатологического обследования:
доцент кафедры «Лесное хозяйство и ландшафтное строительство»
ФГБОУ ВО «Саратовский ГАУ», к.с-х.н., Кабанов С.В.
ФИО

Подпись: _____

Приложение 1 к акту лесопатологического обследования

Ведомость лесных участков с выявленными несоответствиями таксационным описаниям

Источник данных	Год проведения лесоустройства	Номер квартала	Номер выдела	Площадь выдела, га	Целевое назначение лесов	Категория защитных лесов	Номер лесопатологического выдела	Площадь лесопатологического выдела, га	Таксационная характеристика										Заложено пробных площадей	
									состав	порода	возраст, лет	средняя высота, м	средний диаметр, см	тип леса	тип условий место произрастания	полнота	бонитет	запас, куб. м/га	количество, шт.	общая площадь, га
ТО	1995	128	42	9,8	защитные	П	-	-	10Тч	Тч	45	20	24	Осккр	С3п	0,3	4	80	-	-
Ф	2018	128	42	9,8	защитные	В	1	3,0	10Тч+ Дпн	Тч	68	21	50	Осккр	С3п	0,7	4	190	1	3,0

Примечание:
ТО - таксационные описания
Ф - фактическая характеристика лесного насаждения
П – противоэрозионные леса
В - леса, расположенные в водоохранных зонах

Исполнитель работ по проведению лесопатологического обследования:
доцент кафедры «Лесное хозяйство и ландшафтное строительство»
ФГБОУ ВО «Саратовский ГАУ», к.с-х.н., Кабанов С.В.
ФИО

Подпись: _____

Приложение 3
к акту лесопатологического обследования

Абрис участка

М 1:10000

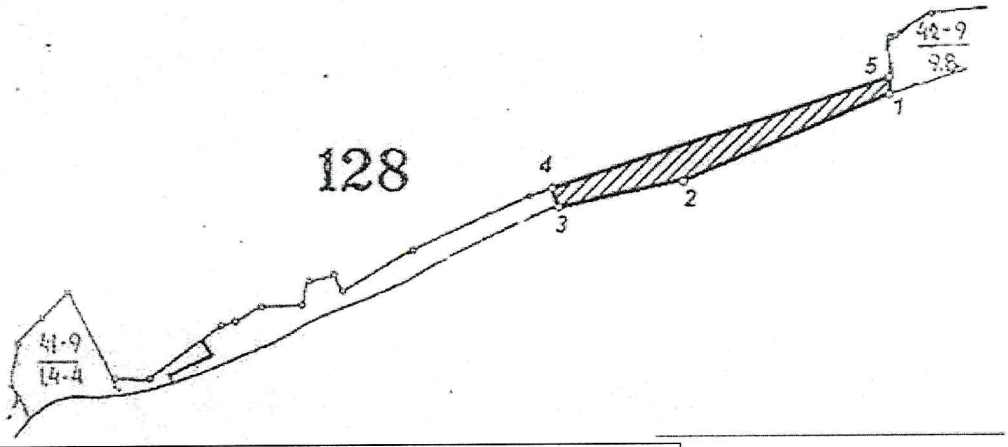

№ выдела	Ленты (круговые площадки перечета)				
	№ ленты (площадки)	длина, м	ширина, м	радиус, м	площадь, га

№ точек	Географические координаты		Румбы линий	Длина, м
	широта	долгота		
1	51°47'46.49" с.ш.	46°23'09.84" в.д.		
			ЮЗ-64	388
2	51°47'40.24" с.ш.	46°22'46.02" в.д.		
			ЮЗ-75	229
3	51°47'38.44" с.ш.	46°22'38.40" в.д.		
			СВ-21	42
4	51°47'40.59" с.ш.	46°22'36.15" в.д.		
			СВ-69	615
5	51°47'49.32" с.ш.	46°23'07.70" в.д.		
			ЮВ-19	37
1	51°47'46.49" с.ш.	46°23'09.84" в.д.		

Исполнитель работ по проведению лесопатологического исследования:
доцент кафедры «Лесное хозяйство и ландшафтное строительство»
ФГБОУ ВО «Саратовский ГАУ», к.с-х.н., Кабанов С.В.
Ф.И.О.

Подпись: _____

Дата составления документа: 19.10.2018 г. Телефон: 89173230767

Приложение 4
к акту лесопатологического обследования

Перечетная ведомость аварийных деревьев, назначенных в рубку

№ дерева	Координаты		Порода	Высота, м	Диаметр, см	Запас, куб.м	Структурные изъяны, характеризующие аварийность дерева	Мероприятия	Сроки проведения мероприятия
	широта	долгота							
1	2		3	4	5	6	7	8	9
1	51,7940837	46,3771035	Тч	21	40	1,10	деревево со стволовой гнилью	рубка аварийного дерева	2018 г.
2	51,7940934	46,3771413	Тч	19	34	0,73	деревево со стволовой гнилью	рубка аварийного дерева	2018 г.
3	51,7940339	46,3771001	Тч	23	54	2,18	деревево со стволовой гнилью	рубка аварийного дерева	2018 г.
4	51,7940424	46,3772101	В	10	20	0,02	деревево со стволовой гнилью	рубка аварийного дерева	2018 г.
5	51,7941724	46,3773192	Тч	18	25	0,38	деревево со стволовой гнилью, сокотечение	рубка аварийного дерева	2018 г.
6	51,7941918	46,3773163	Тч	20	38	0,95	деревево со стволовой гнилью	рубка аварийного дерева	2018 г.
7	51,7941946	46,3773595	Тч	20	32	0,68	деревево со стволовой гнилью	рубка аварийного дерева	2018 г.
8	51,7941429	46,3776489	Тч	18	34	0,69	деревево со стволовой гнилью	рубка аварийного дерева	2018 г.
9	51,7942074	46,3777369	Тч	17	37	0,78	деревево со стволовой гнилью	рубка аварийного дерева	2018 г.
10	51,7942913	46,3778159	Тч	23	56	2,34	деревево со стволовой гнилью	рубка аварийного дерева	2018 г.
11	51,7943507	46,3780074	Тч	16	40	0,87	деревево со стволовой гнилью	рубка аварийного дерева	2018 г.
12	51,7943095	46,3780077	Тч	13	26	0,31	деревево со стволовой гнилью	рубка аварийного дерева	2018 г.
13	51,7942414	46,3780045	Тч	24	41	1,31	деревево со стволовой гнилью	рубка аварийного дерева	2018 г.
14	51,7942921	46,3782526	Тч	17	38	0,82	деревево со стволовой гнилью	рубка аварийного дерева	2018 г.
15	51,7943648	46,3784243	Тч	22	52	1,94	деревево со стволовой гнилью	рубка аварийного дерева	2018 г.
16	51,7943648	46,3784243	Тч	22	30	0,65	обрыв корней	рубка аварийного дерева	2018 г.
17	51,7944526	46,3785207	Тч	21	65	2,91	деревево со стволовой гнилью	рубка аварийного дерева	2018 г.
18	51,7944929	46,378631	Тч	24	68	3,59	деревево со стволовой гнилью	рубка аварийного дерева	2018 г.
19	51,7945495	46,3787289	Тч	22	70	3,52	деревево со стволовой гнилью	рубка аварийного дерева	2018 г.
20	51,7945948	46,3788514	Тч	18	40	0,96	деревево со стволовой гнилью	рубка аварийного дерева	2018 г.
21	51,7949414	46,3790129	ИВД	16	33	0,50	деревево со стволовой гнилью	рубка аварийного дерева	2018 г.
22	51,7946832	46,3792076	Тч	25	59	2,81	деревево со стволовой гнилью, плодовые тела	рубка аварийного дерева	2018 г.
23	51,7947018	46,379334	Тч	14	39	0,73	обрыв корней, критический наклон ствола	рубка аварийного дерева	2018 г.
24	51,7947018	46,379334	Тч	18	52	1,62	обрыв корней, критический наклон ствола	рубка аварийного дерева	2018 г.
25	51,7945166	46,3792649	Тч	17	53	1,60	деревево со стволовой гнилью	рубка аварийного дерева	2018 г.
26	51,7945166	46,3792649	Тч	18	46	1,27	деревево со стволовой гнилью	рубка аварийного дерева	2018 г.

27	51,7947624	46,3795173	Тч	15	34	0,59	деревево со стволовой гнилью	рубка аварийного дерева	2018 г.
28	51,7947347	46,3795235	Тч	23	55	2,26	деревево со стволовой гнилью, прикомлевое дупло	рубка аварийного дерева	2018 г.
29	51,7948691	46,379752	Тч	25	59	2,81	деревево со стволовой гнилью	рубка аварийного дерева	2018 г.
30	51,7947142	46,3799883	Тч	20	49	1,58	деревево со стволовой гнилью	рубка аварийного дерева	2018 г.
31	51,7948787	46,3801268	Тч	21	41	1,16	деревево со стволовой гнилью	рубка аварийного дерева	2018 г.
32	51,794894	46,3801701	Тч	25	55	2,44	деревево со стволовой гнилью	рубка аварийного дерева	2018 г.
33	51,7951278	46,3812471	Тч	20	29	0,55	деревево со стволовой гнилью	рубка аварийного дерева	2018 г.
34	51,7950801	46,3812125	Тч	25	64	3,30	деревево со стволовой гнилью, плодовые тела	рубка аварийного дерева	2018 г.
35	51,7951458	46,3814368	Тч	18	46	1,27	деревево со стволовой гнилью	рубка аварийного дерева	2018 г.
36	51,7954244	46,3825532	Тч	19	32	0,61	деревево со стволовой гнилью, плодовые тела	рубка аварийного дерева	2018 г.
37	51,7956901	46,3835225	Тч	20	54	1,92	деревево со стволовой гнилью	рубка аварийного дерева	2018 г.
38	51,7957456	46,3836142	Т	22	29	0,60	деревево со стволовой гнилью	рубка аварийного дерева	2018 г.

Исполнитель работ по проведению лесопатологического исследования:
доцент кафедры «Лесное хозяйство и ландшафтное строительство»
ФГБОУ ВО «Саратовский ГАУ», к.с-х.н., Кабанов С.В.
Ф.И.О.

Подпись: _____

Дата составления документа: 19.10.2018 г. Телефон: 89173230767

ВЫПИСКА ИЗ ГОСУДАРСТВЕННОГО ЛЕСНОГО РЕЕСТРА

на « 19 » октября 2018г.

Орган государственной власти, осуществляющий ведение государственного лесного реестра на территории Саратовской области: **министерство природных ресурсов и экологии Саратовской области в лице первого заместителя начальника управления лесного хозяйства Трошина Д.Н.**

Правообладатель земель лесного фонда на территории Саратовской области: **министерство природных ресурсов и экологии Саратовской области** (согласно п. 11 Положения о министерстве природных ресурсов и экологии Саратовской области, утвержденного постановлением Правительства Саратовской области от 08 октября 2013 г. № 537-П «Вопросы министерства природных ресурсов и экологии Саратовской области» и п.п. 2 п.1 ст. 83 Лесного кодекса РФ)

Заявитель: Министерство природных ресурсов и экологии Саратовской области (во исполнении пункта 1.7 протокола совещания Департамента лесного хозяйства по Приволжскому федеральному округу, ФБУ «Рослесозащита» №01-05/3678 от 27.12.2016)

Информация по запрашиваемому лесному участку:

Собственность: Российской Федерации

Категория земель: земли лесного фонда

ХАРАКТЕРИСТИКА ЛЕСНОГО УЧАСТКА

Адрес (местоположение) лесного участка: Воскресенский район

Лесничество	Усовское
Участковое лесничество	Усовское
Общая площадь, га	3,0
Категория лесов	Защитные
Категория защитности лесов	леса, расположенные в водоохранных зонах
Возможный вид использования	Заготовка древесины

Таксационная характеристика лесного участка:

№ квартала	№ выдела	Площадь, га	Состав	Возраст	Высота	Диаметр	Бонитет	Тип леса	ТУМ	Полнота	Запас м3/га
по материалам лесоустройства 1995 г.											
128	ч42	3,0	10Тч	45	20	24	4	осскр	СЗП	0,3	80
По акту натурного обследования 2018 г											
128	ч42	3,0	10Тч+Дпп	68	21	50	4	осскр	СЗП	0,7	190
Итого		**3,0**									

Наименование, местонахождение юридического лица /ФИО физического лица/ - **лесопользователя (арендатора)**/Документы – договор аренды лесного участка ИП Голубева Е.В. / № 46/Р от 27.09.2010 г. кадастровый номер **64:09:010401:65**

(договор аренды лесного участка, постоянное (бессрочное) пользование лесным участком, договор безвозмездного срочного пользования лесным участком, реквизиты договора, срок пользования)

Особые отметки: нет.

Приложение к акту лесопатологического обследования № 022/22.

Первый заместитель начальника
управления лесного хозяйства
Трошин Д.Н. 19.10.2018 Подпись

ФИО Дата МП

Обратная сторона выписки

Карта-схема расположения и границы лесного участка

Саратовская область

(субъект Российской Федерации, муниципальное образование)

Лесничество (лесопарк) **Усовское**

(название)

Участковое лесничество **Усовское,** квартал 128, выдел 42

(название)

Собственность - Российской Федерации;

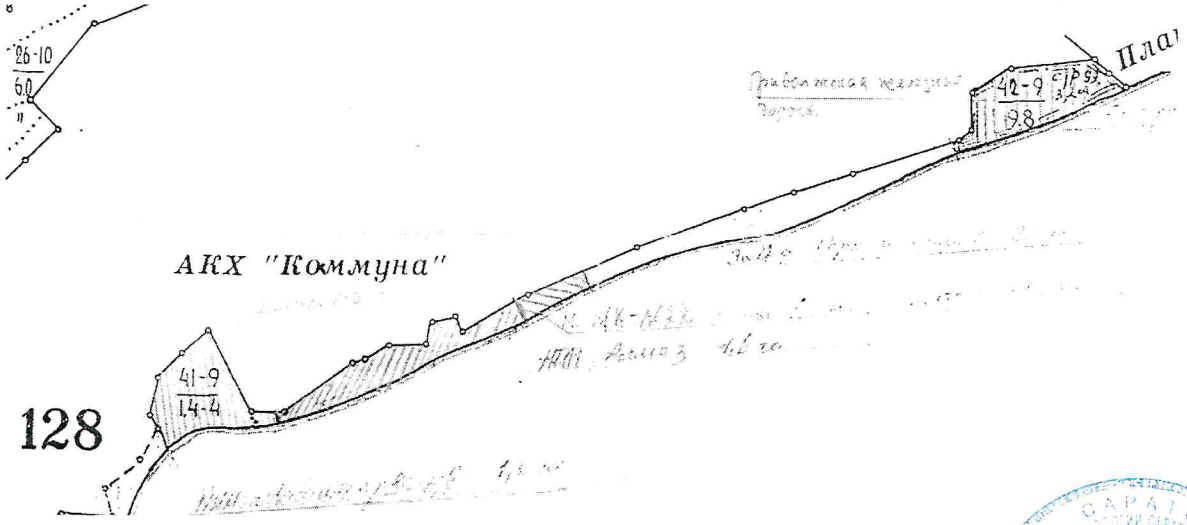

Первый заместитель начальника
управления лесного хозяйства
Трошин Д.Н.

ФИО

19.10.2018 Подпись

Дата

МП